HOJA TÉCNICA DE PRODUCTO

11.02

TUBO OVAL Y BRIDAS

Tubo oval aluminio led con sensor/apagador sin baterías



Código: Ver tabla (Dimensiones generales)

Material tubo: Aluminio

Materal cubierta: ABS

Capacidad de Carga: 25 kg

Unidad de medida: Pieza

Angulo de luz del led: 120°

Encendido del temporizador: 45 seg.

Baterías: 3 x AA (no incluídas)

Rango de alcance del sendor: +/- 35° - 2m

Diagrama de instalación:

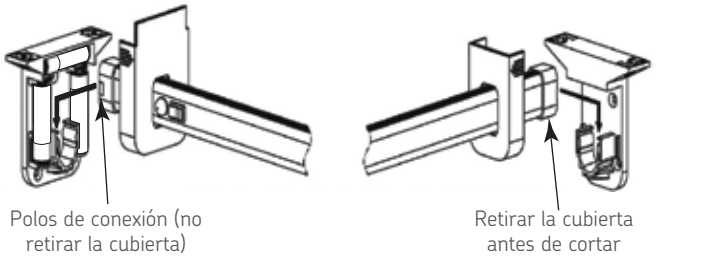

Diagrama de Producto:

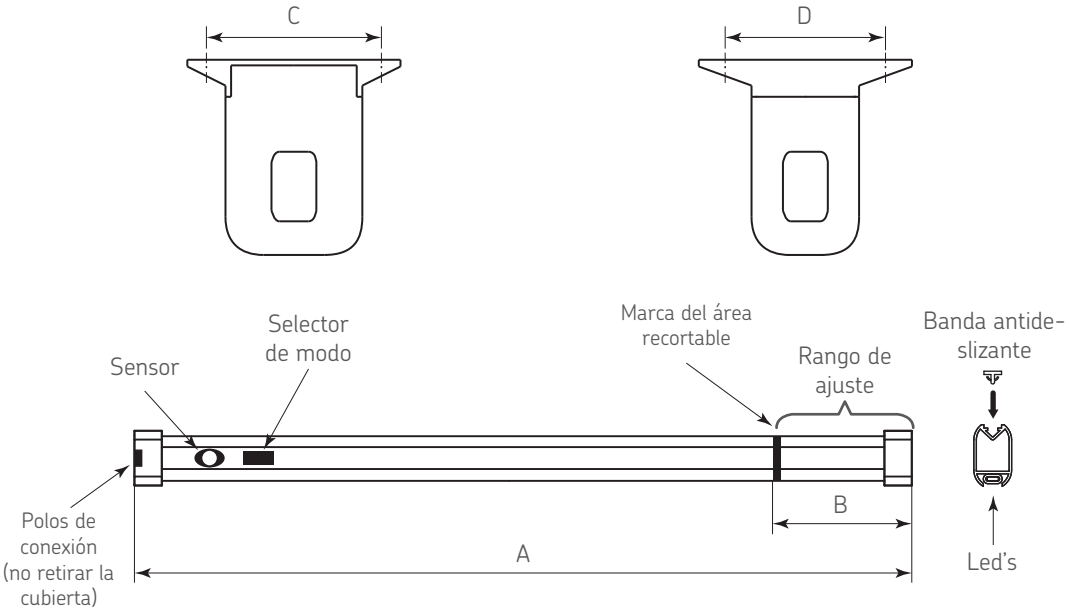

MIM: Medida Interna del Mueble

Notas de Instalación

1) Tubo oval led para armario con sensor de movimiento.
2) Selector de modo (en espera (activa sensor de movimiento) / siempre apagado / siempre encendido).
3) Con banda antideslizante en la parte superior del tubo.
4) Recortable en un rango de 100 a 200 para ajustarse a la medida del gabinete.
5) Con aviso de batería baja (parpadeo de led´s).

Dimensiones Generales

Código	Ancho del gabinete	A	B	C	D	Cantidad de led´s
1102-023	800 - 700	754	100	79	70	14
1102-024	1000 - 900	954	100	79	70	16
1102-025	1100 - 1200	1154	100	79	70	18

Medidas expresadas en: mm (Medidas de referencia para su instalación. Se puede generar cambios a la información publicada en este documento sin previo aviso)