HOJA TÉCNICA DE PRODUCTO

12.09

PERFIL JALADERA

Escuadra de unión lineal perfil plano Rincomatic

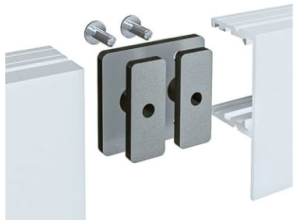

Código: 1209-126

Material: Zamac

Unidad de medida: pieza

Diagrama de instalación:

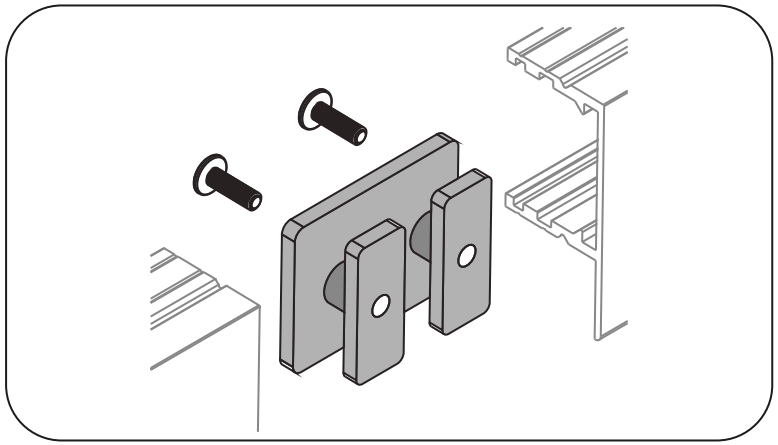

Diagrama de Producto:

Tornillo (2 piezas) Escuadra (1 pieza) Tuerca (2 piezas)

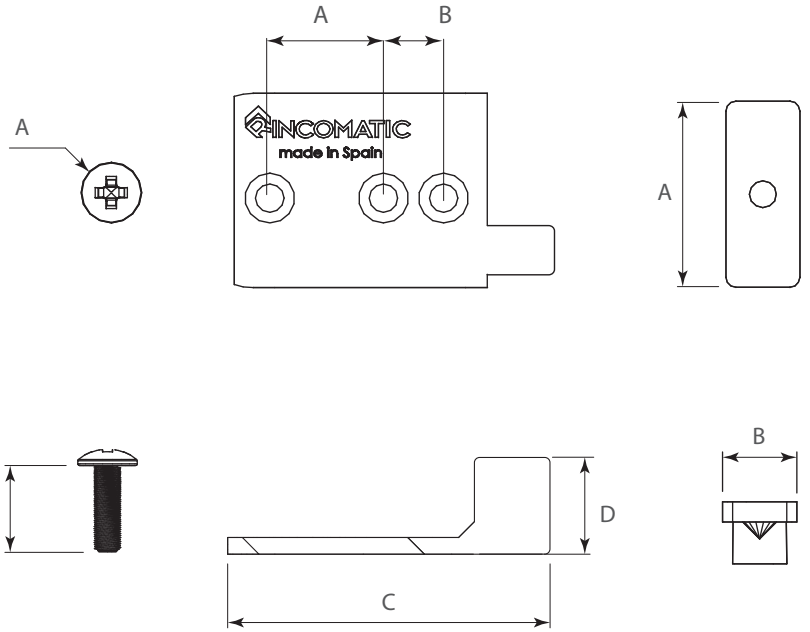

Herraje complementario (venta por separado)

Código	Descripción
1209-114	Perfil GOLA Plano Superior/Lateral 19 Plata Mate 3000mm
1209-115	Perfil GOLA Plano Intermedio/Central 19 Plata Mate 3000mm
1209-116	Perfil GOLA Plano Superior/Lateral 19 Negro Mate anodizado 3000mm
1209-117	Perfil GOLA Plano Intermedio/Central 19 Negro Mate anod. 3000 mm. Plastificado

Dimensiones generales

	A	B	C	D
Tornillo	Ø8	12	-	-
Escuadra	13	6	50	10
Tuerca	27,5	11	-	-

Dimensiones expresadas en: mm (Medidas de referencia para su instalación. Se puede generar cambios a la información publicada en este documento sin previo aviso)

FT-1209-126 Rev. 1