HOJA TÉCNICA DE PRODUCTO

12.01

EXTRAÍBLES

Divisores DV cristal



Código: 1201-099

Acabado: Cristal

Unidad de medida: pieza

Diagrama de Ensamble:

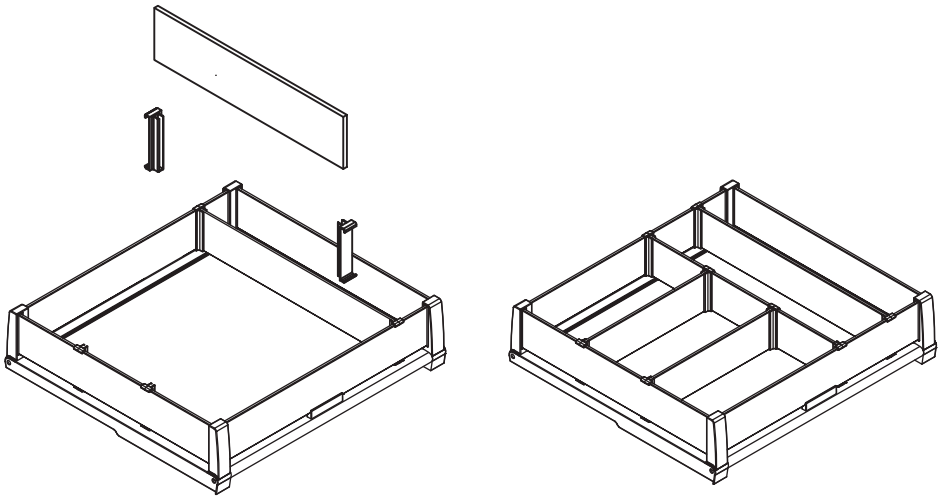

Diagrama de Producto:

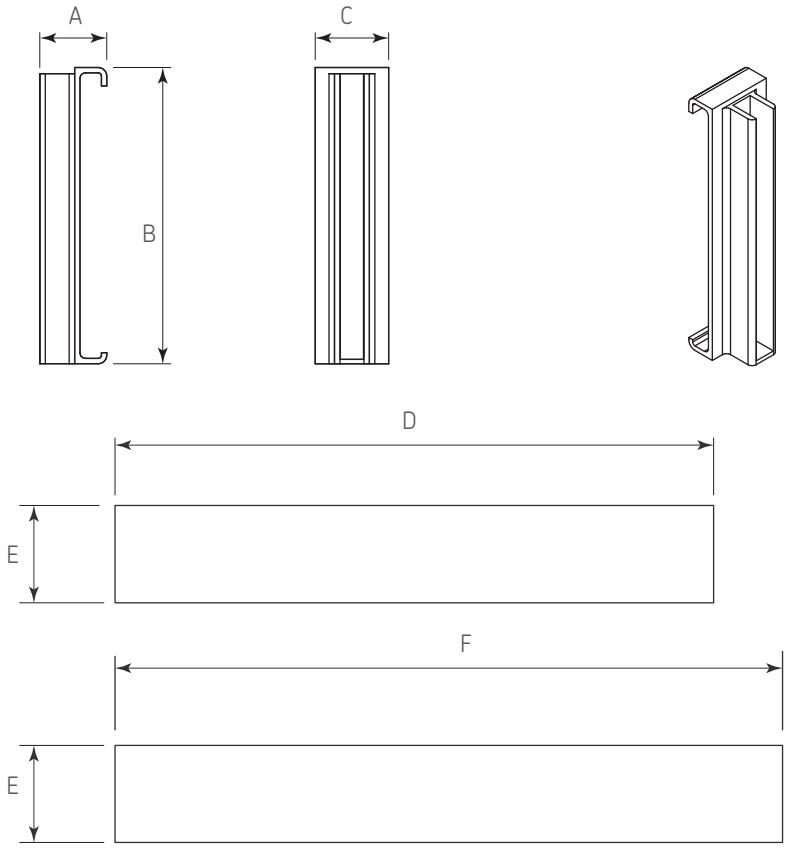

Herraje complementario

Código	Descripción
1201-091	Plataforma DV 450mm
1201-092	Plataforma DV 600mm
1201-095	Kit laterales para plataforma cristal DV 45 h100
1201-096	Kit laterales para plataforma cristal DV 60 h100
1201-097	Kit laterales para plataforma cristal DV 45 h200
1201-098	Kit laterales para plataforma cristal DV 60 h200

Dismensiones Generales

A	B	C	D	E	F
18	25	20	290	78	440

Dimensiones expresadas en: mm (Medidas de referencia para su instalación. Se puede generar cambios a la información publicada en este documento sin previo aviso)