HOJA TÉCNICA DE PRODUCTO

04.02

MODERNO

Jaladera



Código: Ver tabla (Dimensiones generales)

Acabado: Niquel mate

Tornillo: M4x25mm

Unidad de medida: Pieza

Diagrama de ensamble

Herraje adicional 0508-003 Cubierta blanca p/tornillo de jaladera

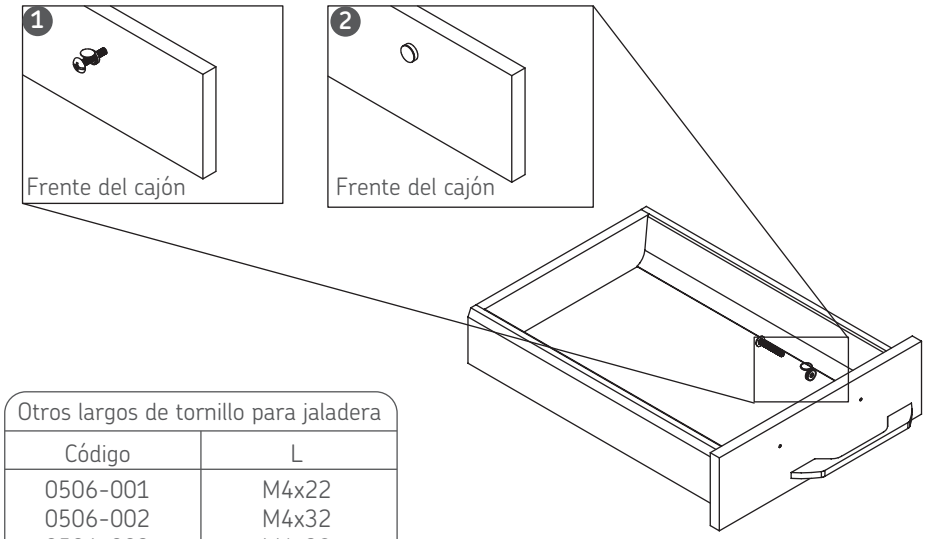

Otros largos de tornillo para jaladera

Código	L
0506-001	M4x22
0506-002	M4x32
0506-003	M4x38
0506-004	M4x45

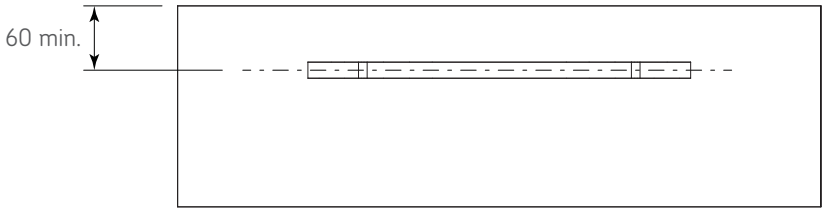

Diagrama de producto

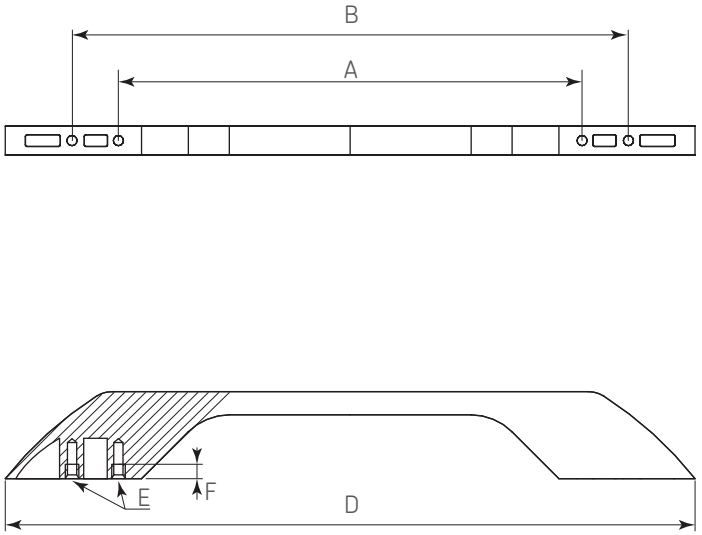

Dimensiones generales

Código	A	B	C	D	E	F
0402-696	160	192	30	238	M4	5
0402-697	320	356	30	366	M4	5

Dimensiones expresadas en: mm (Medidas de referencia para su instalación. Se puede generar cambios a la información publicada en este documento sin previo aviso)