HOJA TÉCNICA DE PRODUCTO

12.08

# ZOCLOS

## Zoclo aluminio



**Código:** Ver tabla (dimensiones generales) **Material:** Aluminio 6063 **Temple:** T5 **Acabado:** Ver tabla (dimensiones generales) **Unidad de medida:** pieza

### Diagrama de instalación:

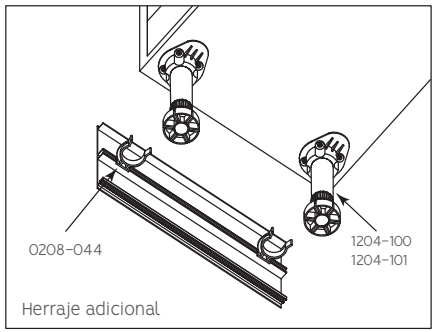


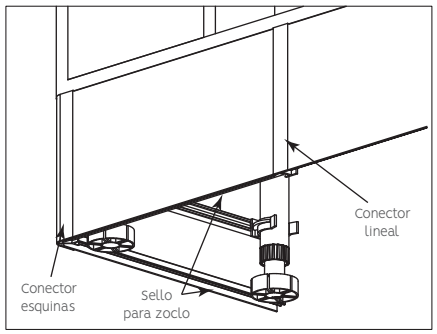


### Diagrama de Producto:

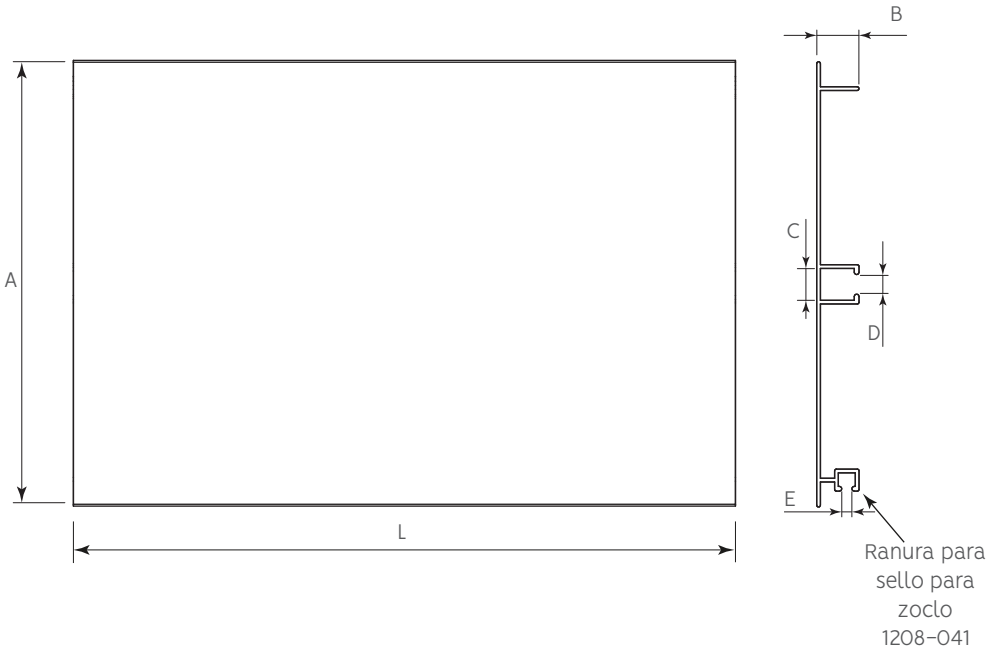


### Herraje complementario

| Código | Descripción |
|---|---|
| 0208-044 | Clip de enganche para patay zoclo plastico |
| 1204-100 | Pata plástica h=100-140mm |
| 1204-101 | Pata plástica h=140-180mm |
| 1208-018 | Conector lineal para zoclo 100mm Anodizado mate |
| 1208-024 | Conector lineal para zoclo 100mm Negro Mate |
| 1208-030 | Conector lineal para zoclo 100mm Champagne mate |
| 1208-036 | Conector lineal para zoclo 100mm Gris Mate |
| 1208-021 | Conector lineal para zoclo 150mm Anodizado mate |
| 1208-027 | Conector lineal para zoclo 150mm Negro Mate |
| 1208-033 | Conector lineal para zoclo 150mm Champagne mate |
| 1208-039 | Conector lineal para zoclo 150mm Gris Mate |
| 1208-019 | Conector esquina para zoclo 100mm Anodizado mate |
| 1208-025 | Conector esquina para zoclo 100mm Negro Mate |
| 1208-031 | Conector esquina para zoclo 100mm Champagne mate |
| 1208-037 | Conector esquina para zoclo 100mm Gris Mate |
| 1208-022 | Conector esquina para zoclo 150mm Anodizado mate |
| 1208-028 | Conector esquina para zoclo 150mm Negro Mate |
| 1208-034 | Conector esquina para zoclo 150mm Champagne mate |
| 1208-040 | Conector esquina para zoclo 150mm Gris Mate |
| 1208-041 | Sello para zoclos 1208-017/020/023/026/029/032/035/038 L=4m |

### Dimensiones generales

| Código | Acabdo | L | A | B | C | D | E |
|---|---|---|---|---|---|---|---|
| 1208-020 | Anodizado mate | 4 000 | 150 | 12,5 | 9,4 | 5,8 | 3 |
| 1208-026 | Negro mate | 4 000 | 150 | 12,5 | 9,4 | 5,8 | 3 |
| 1208-032 | Champagne mate | 4 000 | 150 | 12,5 | 9,4 | 5,8 | 3 |
| 1208-038 | Gris mate | 4 000 | 150 | 12,5 | 9,4 | 5,8 | 3 |

Dimensiones expresadas en: mm (Medidas de referencia para su instalación. Se puede generar cambios a la información publicada en este documento sin previo aviso)