HOJA TÉCNICA DE PRODUCTO

12.01

EXTRAÍBLES

Botellero fijación a piso con cierre suave



Código: Ver tabla (dimensiones generales) Material: Acero Acabado estructura: Grafito Capacidad de Carga: 12 kg(total) Unidad de medida: pieza

Tipo de corredera: Bajo montaje con cierre suave Tipo de fijación: A piso Prueba de corrosión: 30 horas

Diagrama de instalación:

Consideraciones de espacio

W= Ancho del gabinete

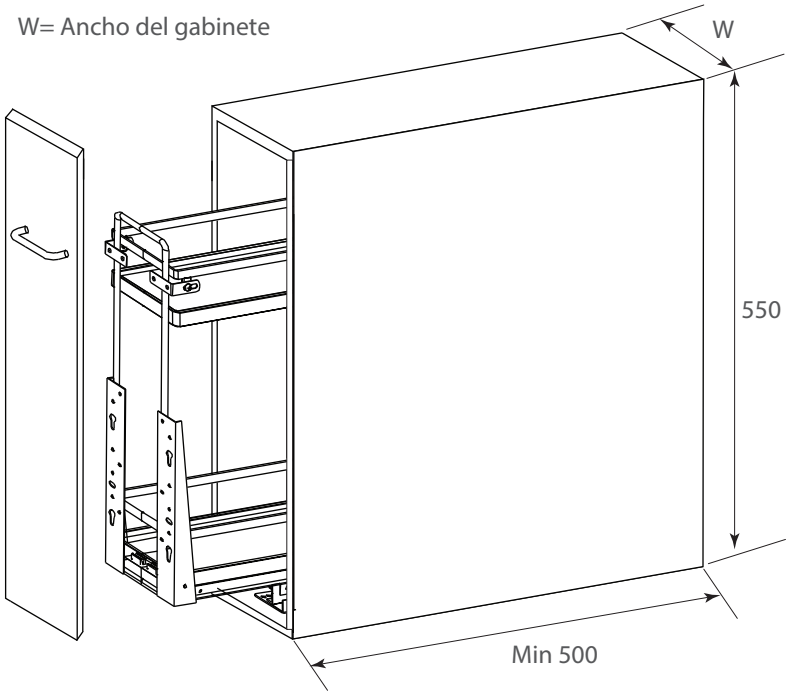

Vista superior

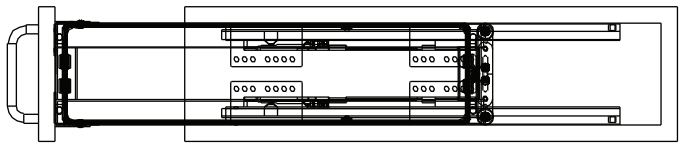

Diagrama de Producto:

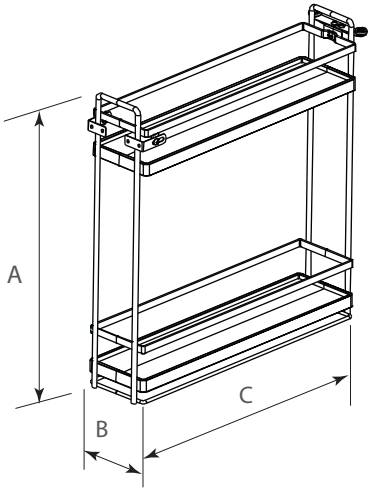

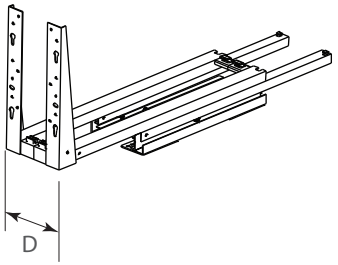

Dimensiones generales

Código	Modelo	Canastillas Lateral	Acabado lateral	Piso	A	B	C	D	W
1201-370	Nápoles	Varilla plana	Cromo	Melamínico gris	482	95	470	105	150
1201-384	Nápoles	Varilla plana	Cromo	Melamínico gris	482	140	470	145	200
1201-386	Nápoles	Varilla plana	Cromo	Melamínico gris	482	240	470	245	300
1201-417*	Condesa	Varilla redonda	Cromo	Alambre	482	140	470	145	200
1201-418*	Roma	Varilla redonda	Grafito	Alambre	482	140	470	145	200

*Canastillas de alambre

Dimensiones expresadas en: mm (Medidas de referencia para su instalación. Se puede generar cambios a la información publicada en este documento sin previo aviso)