HOJA TÉCNICA DE PRODUCTO

04.02

MODERNO

Jaladera



Código: Ver tabla (Dimensiones generales) **Material de la barra:** Aluminio **Material de la pata:** Zamac **Tornillo:** M4x25mm **Unidad de medida:** Pieza

Diagrama de ensamble

Herraje adicional 0508-003 Cubierta blanca p/tornillo de jaladera

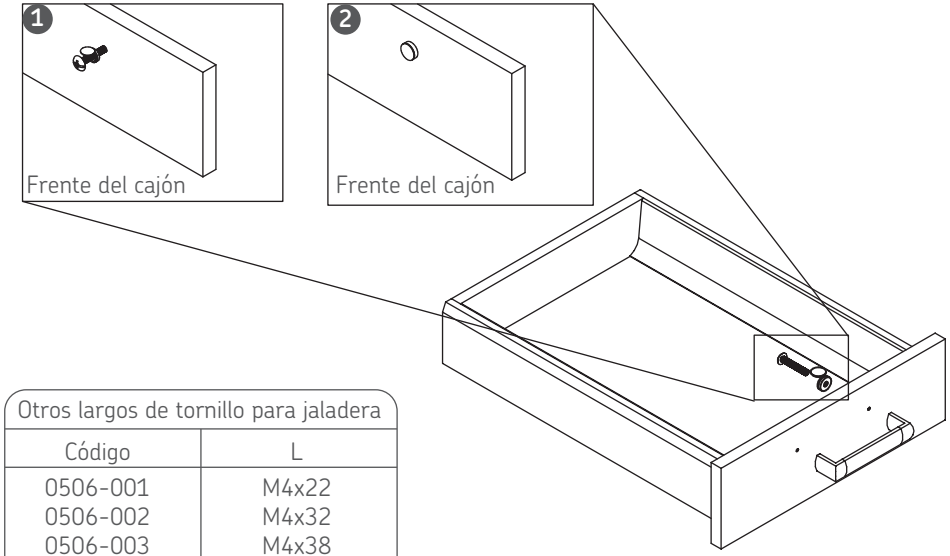

Otros largos de tornillo para jaladera

Código	L
0506-001	M4x22
0506-002	M4x32
0506-003	M4x38
0506-004	M4x45

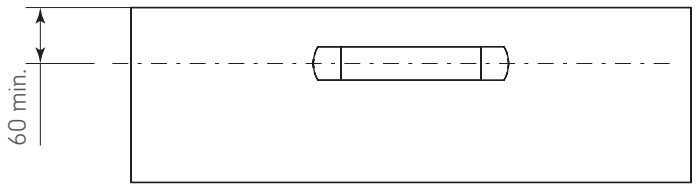

Diagrama de producto

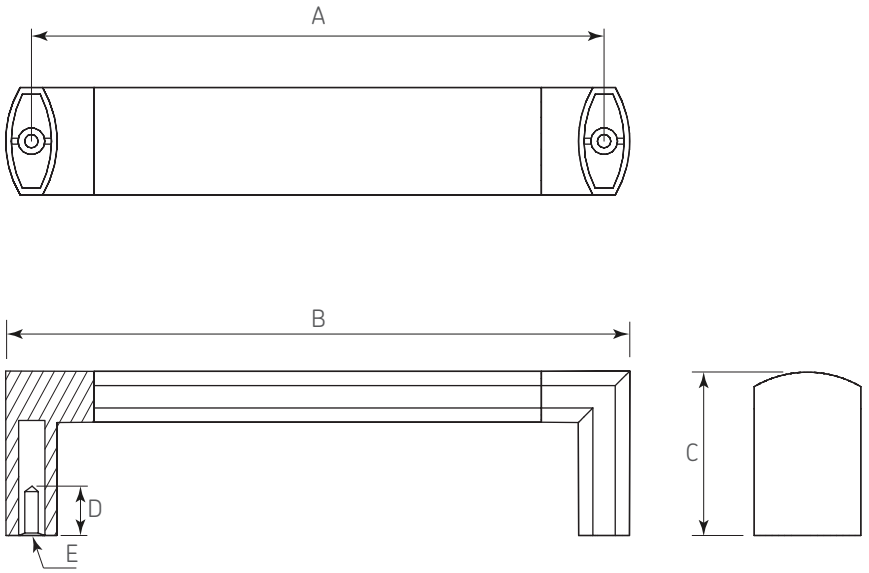

Dimensiones generales

Código	A	B	C	D	E
0402-544	128	140	30	5	M4
0402-545	192	204	30	5	M4
0402-546	224	236	30	5	M4
0402-547	288	300	30	5	M4
0402-548	320	332	30	5	M4
0402-549	384	396	30	5	M4
0402-550	448	460	30	5	M4
0402-551	480	492	30	5	M4
0402-552	640	652	30	5	M4
0402-553	736	748	30	5	M4

Dimensiones expresadas en: mm (Medidas de referencia para su instalación. Se puede generar cambios a la información publicada en este documento sin previo aviso)